TopLine M Silent System in Schließrichtung
TopLine M Silent System in closing direction
TopLine M Silent System dans le sens de la fermeture
TopLine M Silent System in sluitrichting
TopLine M Silent System w kierunku zamykania

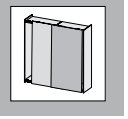

Technik für Möbel

Hettich

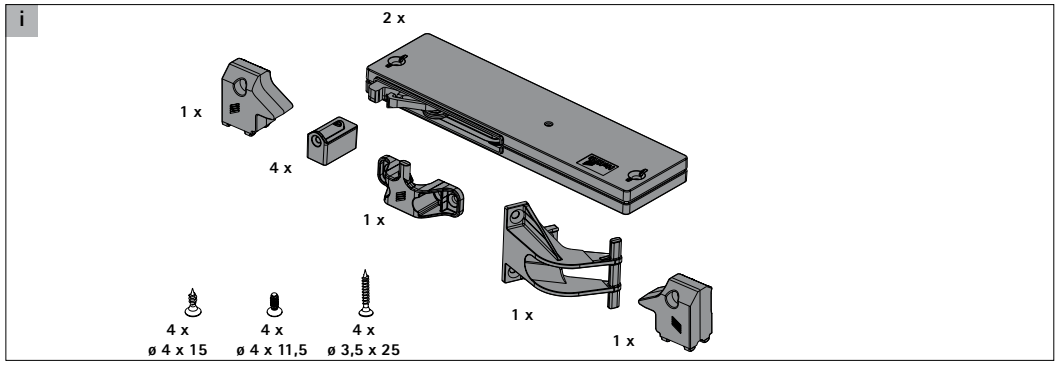

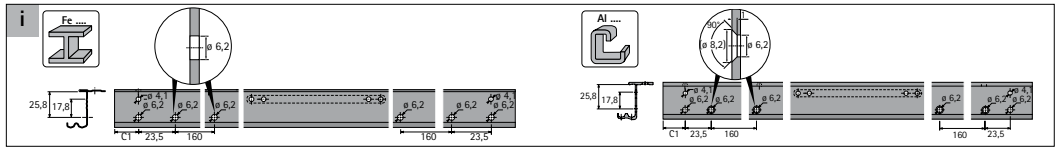

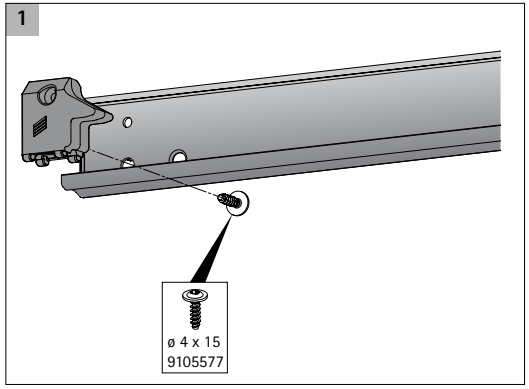

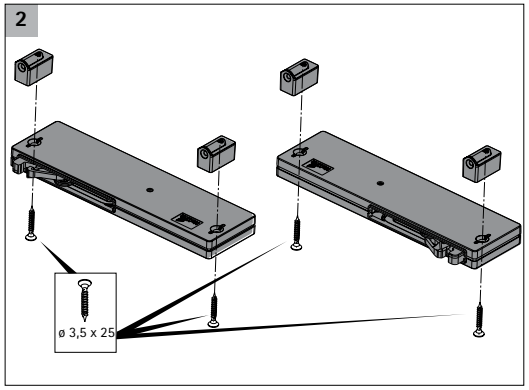

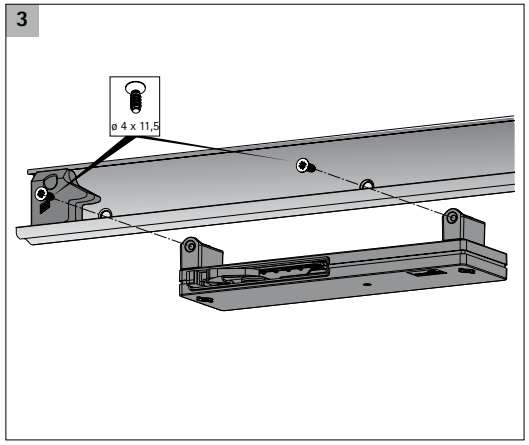

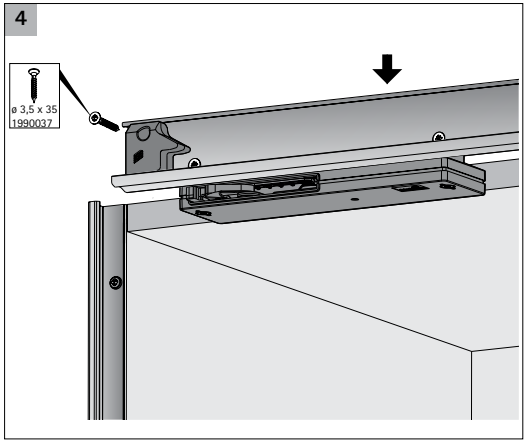

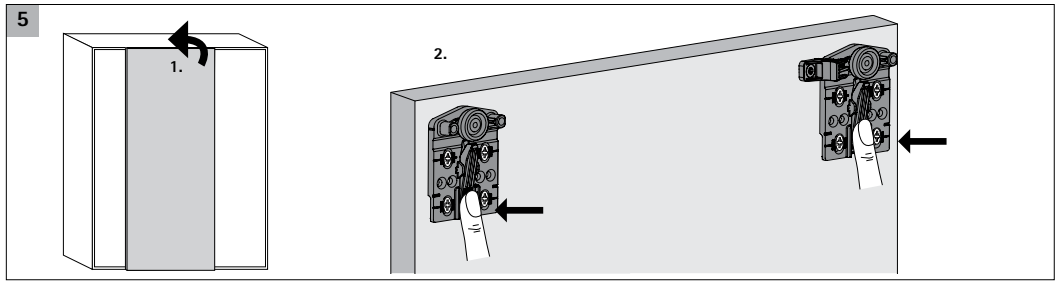

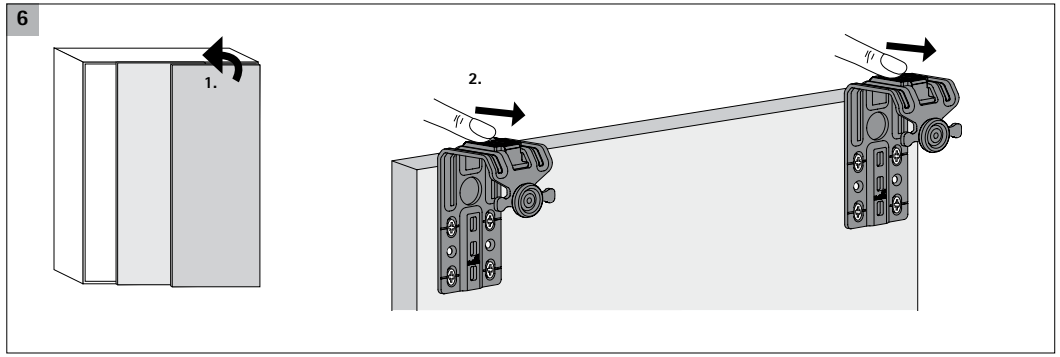

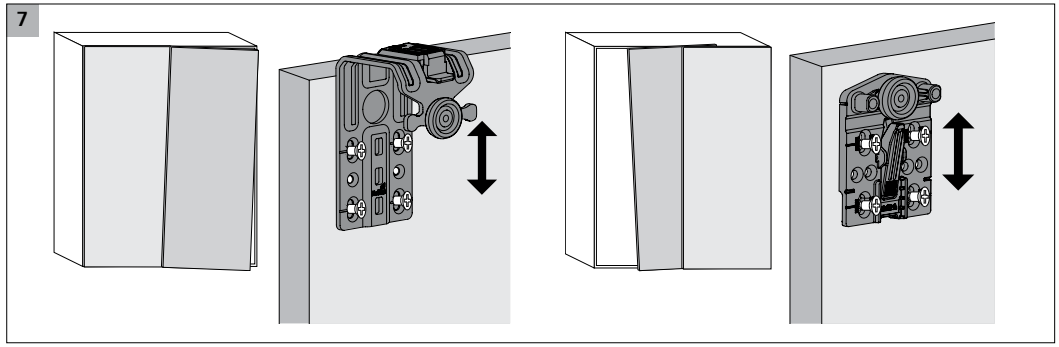

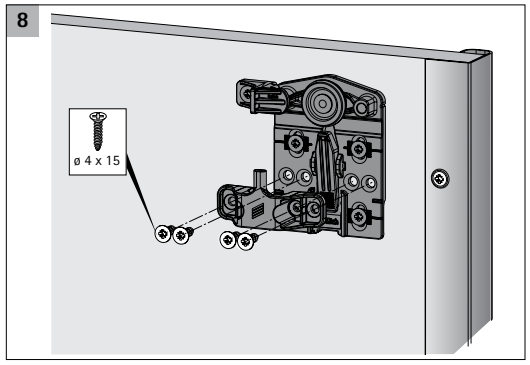

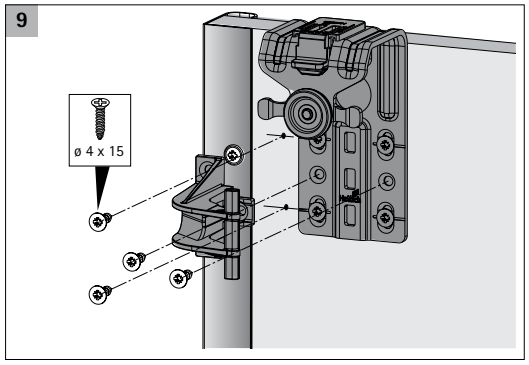

TopLine M Silent System in Schließrichtung
TopLine M Silent System in closing direction
TopLine M Silent System dans le sens de la fermeture
TopLine M Silent System in sluitrichting
TopLine M Silent System w kierunku zamykania

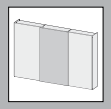

Technik für Möbel
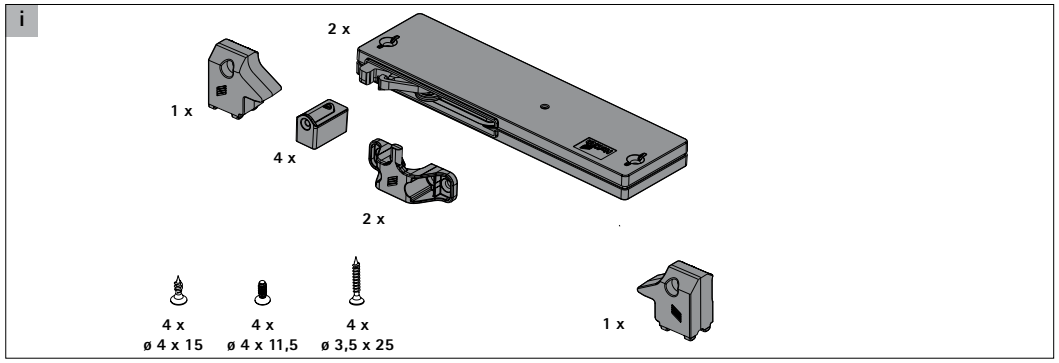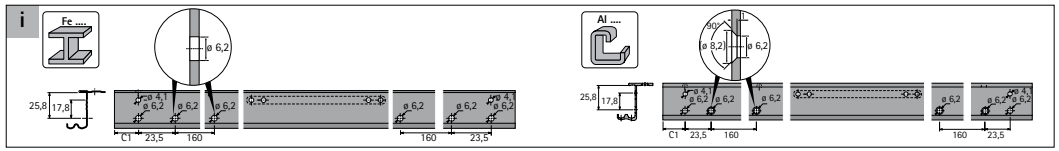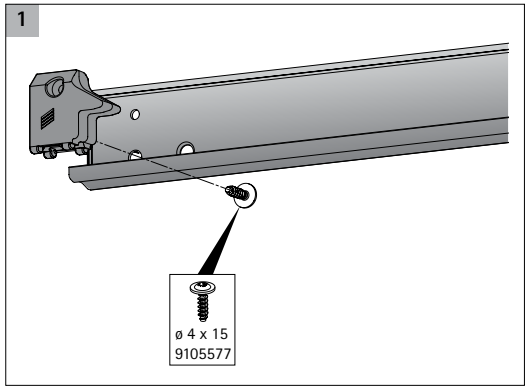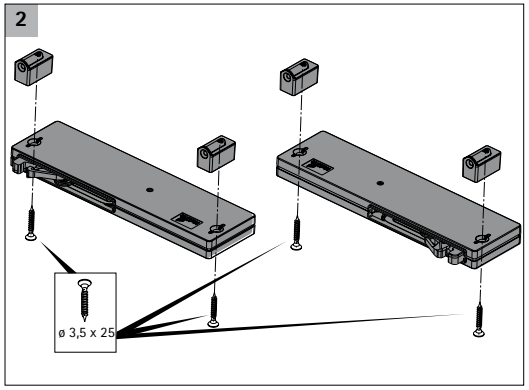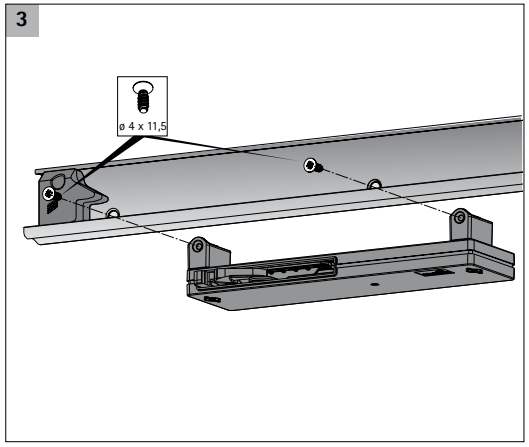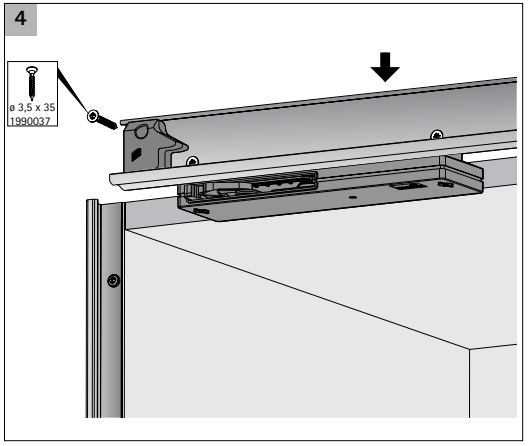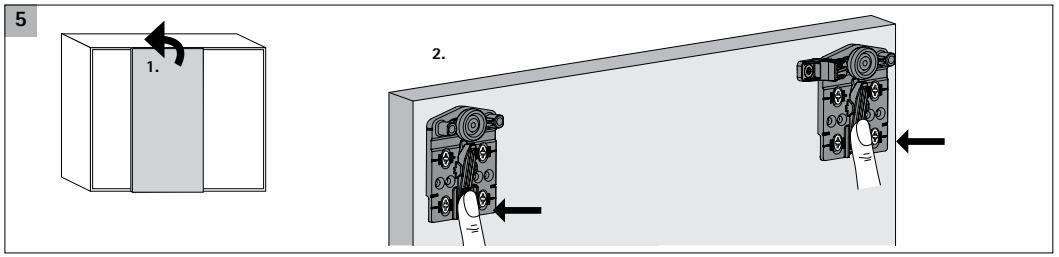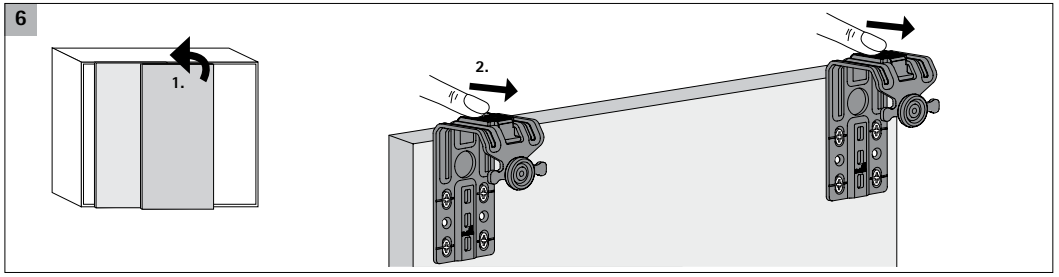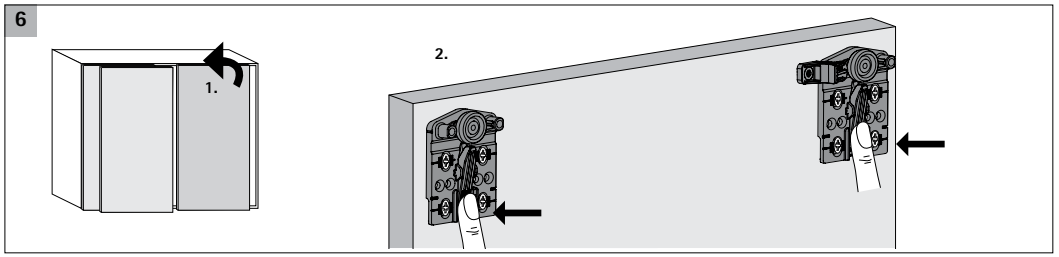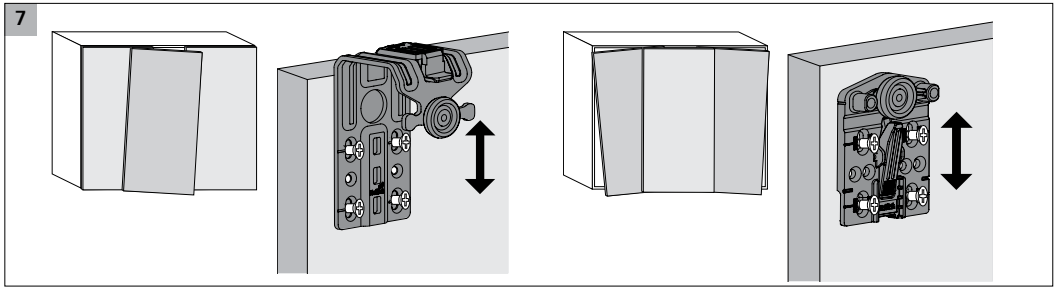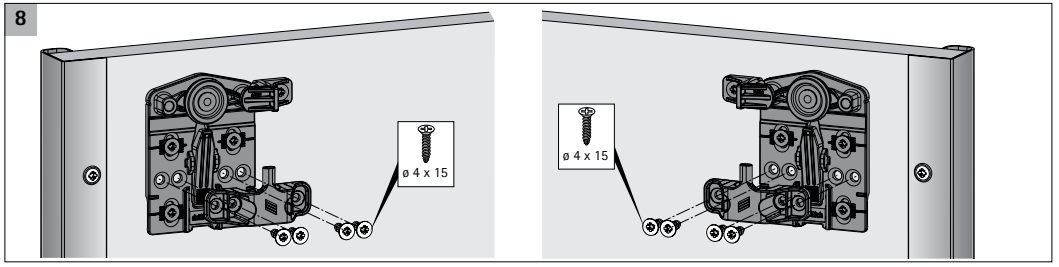
Hettich