InnoTech Atira Innenschubkasten 100 / Inside drawer 100

Technik für Möbel

Hettich

1

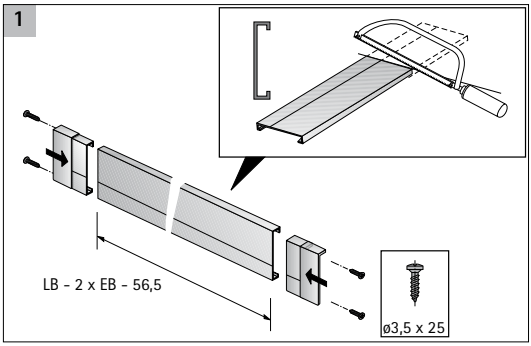

2

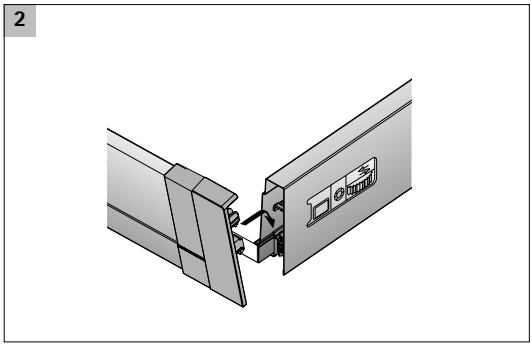

3

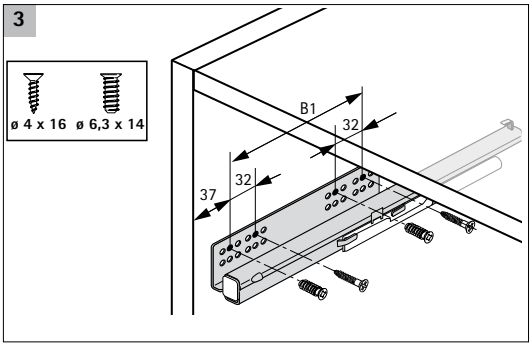

4

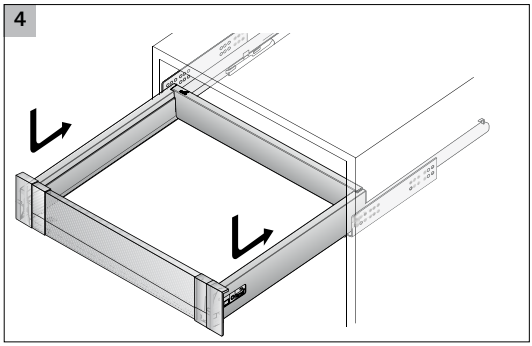

5

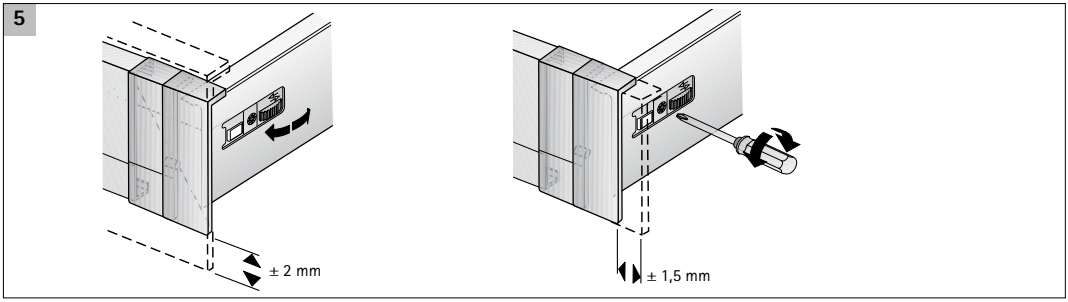

6

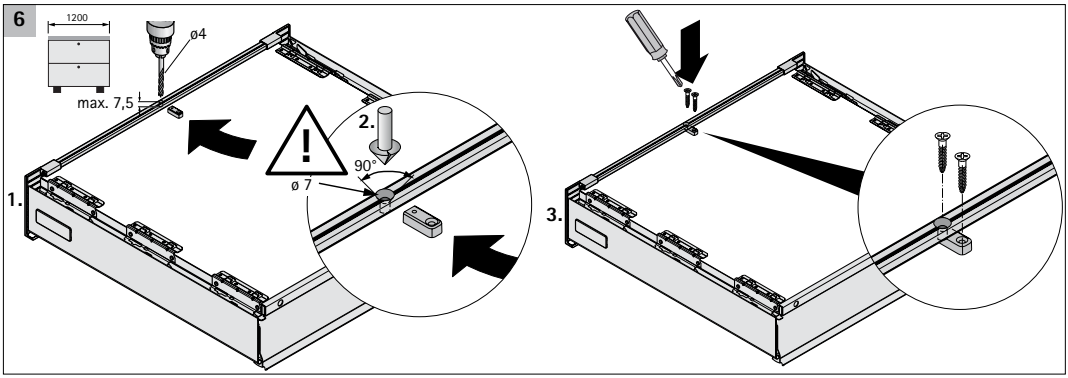

7

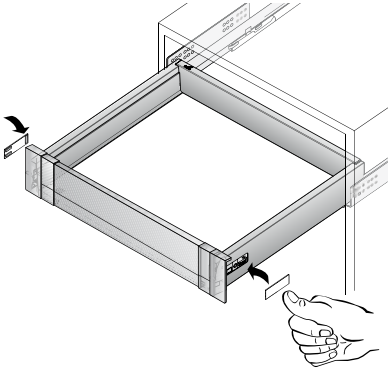

i

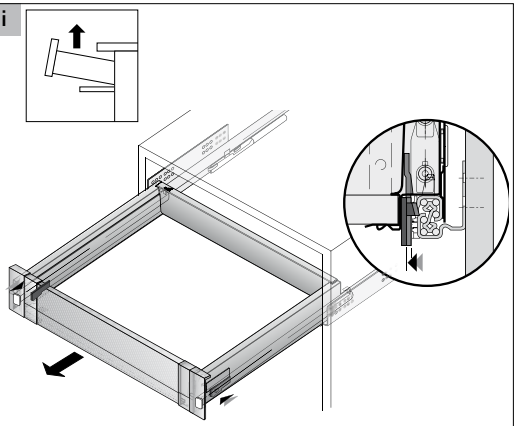
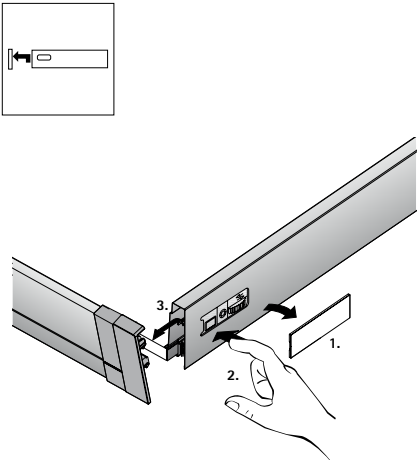
i