InnoTech/InnoTech Atira

Innenauszug 200, Höhe 144 mm
Inside Pan Drawer 200, height 144 mm

Technik für Möbel

Hettich

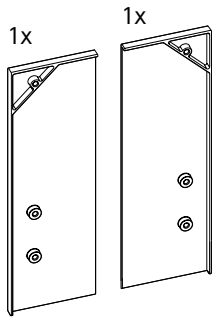

A 2x

B 2x

C 2x

3,5 x 6 mm

D 2x

3,5 x 8 mm

E 4x

3,5 x 19 mm

i

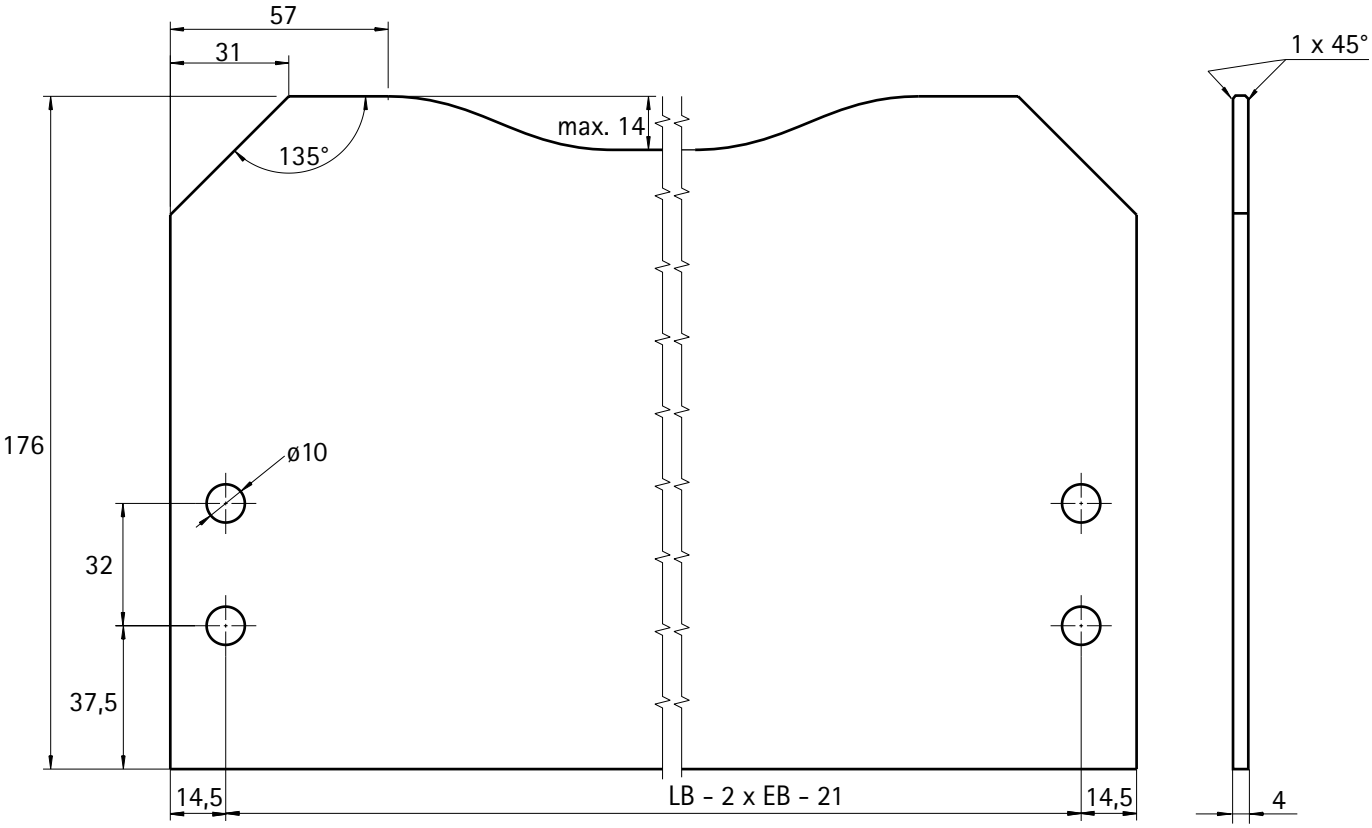

1

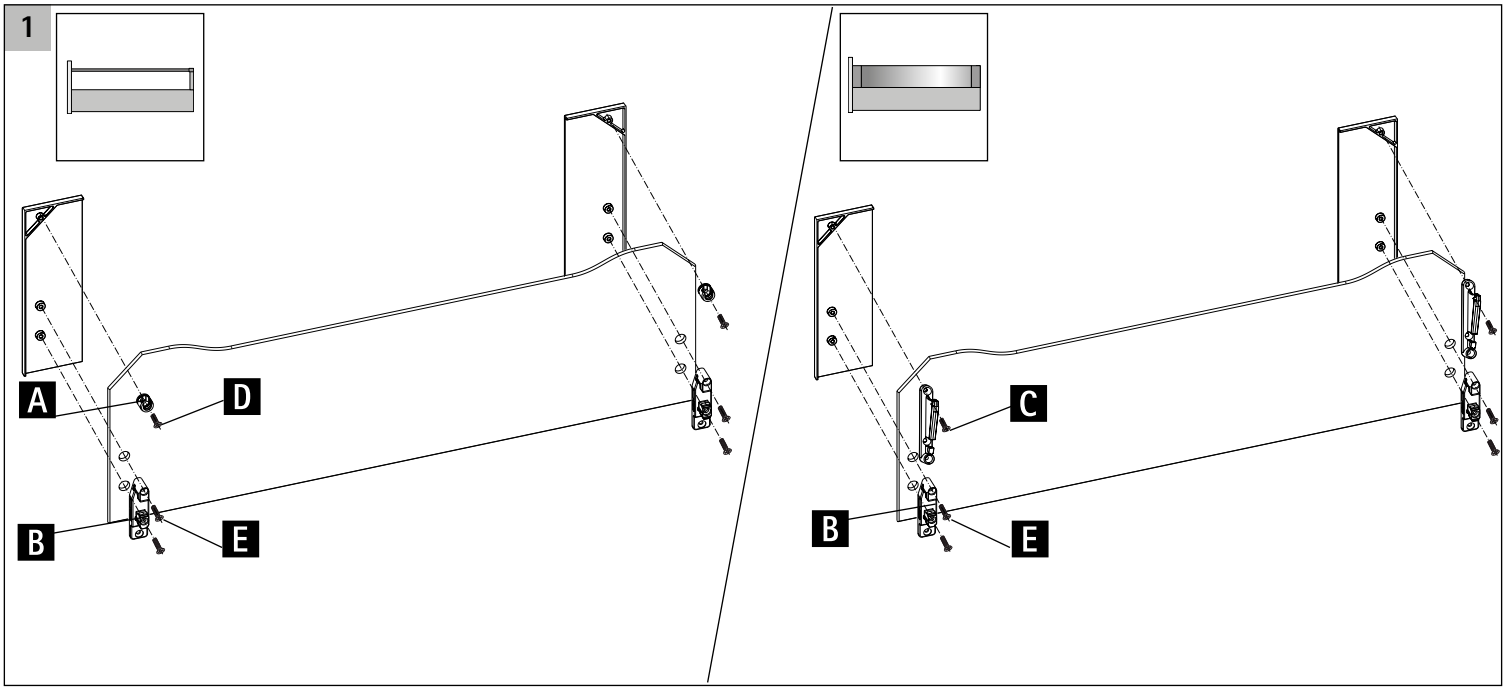
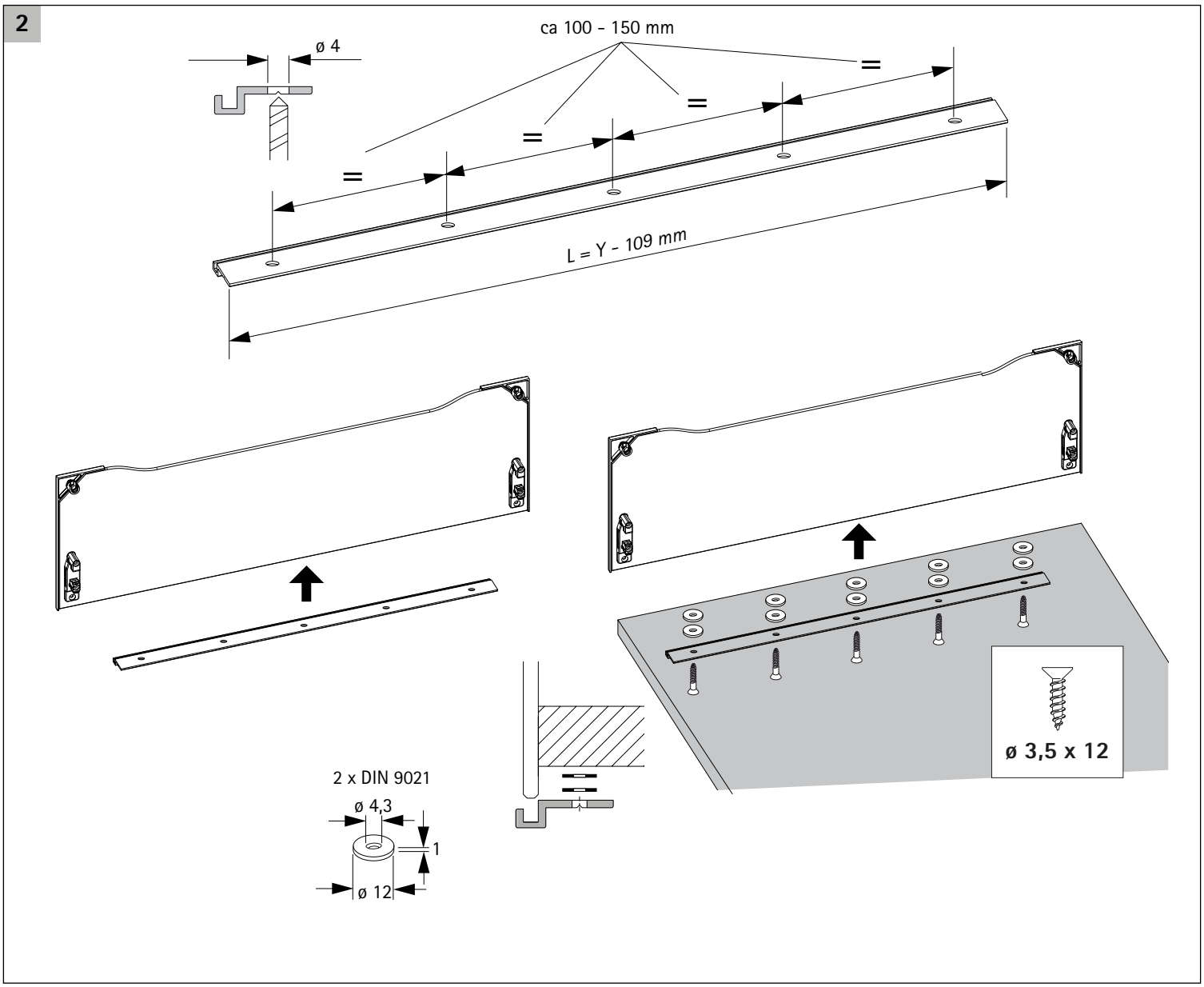
2