TopLine L Silent System in Schließrichtung für mittlere Tür
TopLine L Silent System in closing direction for middle door
TopLine L Silent System dans le sens de la fermeture, pour porte centrale
TopLine L Silent System in sluitrichting voor middelste deur
TopLine L Silent System dla drzwi środkowych w kierunku zamykania

Technik für Möbel

Hettich

1

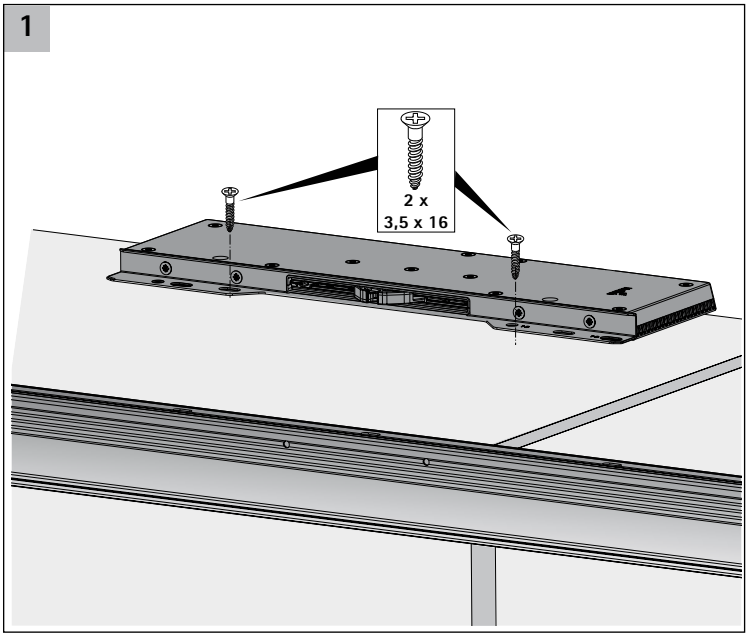

2

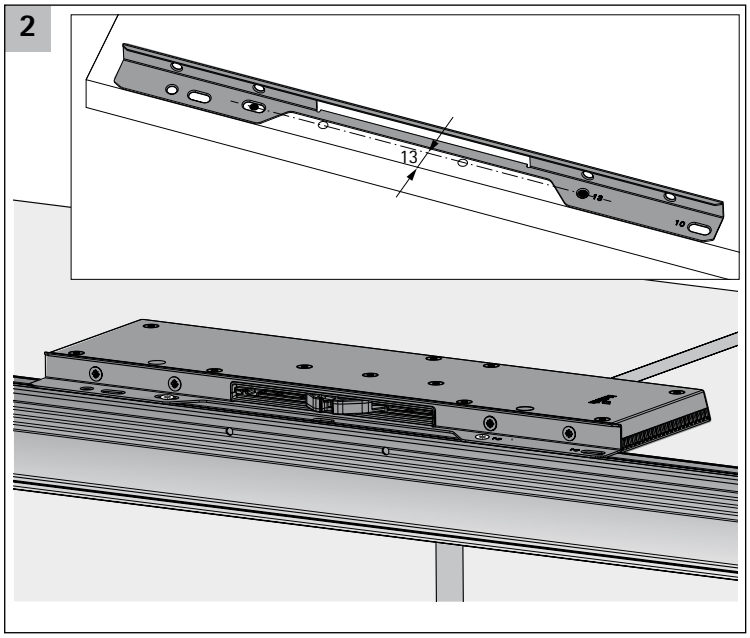

3

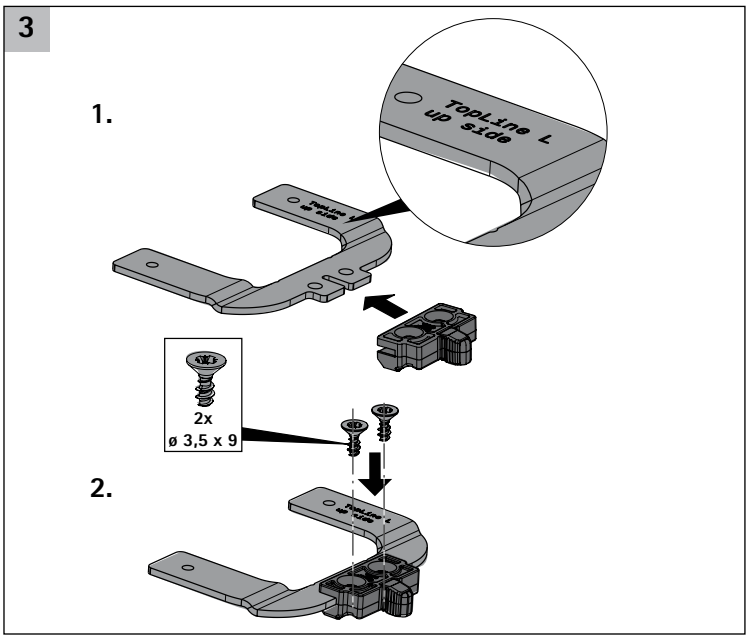

4

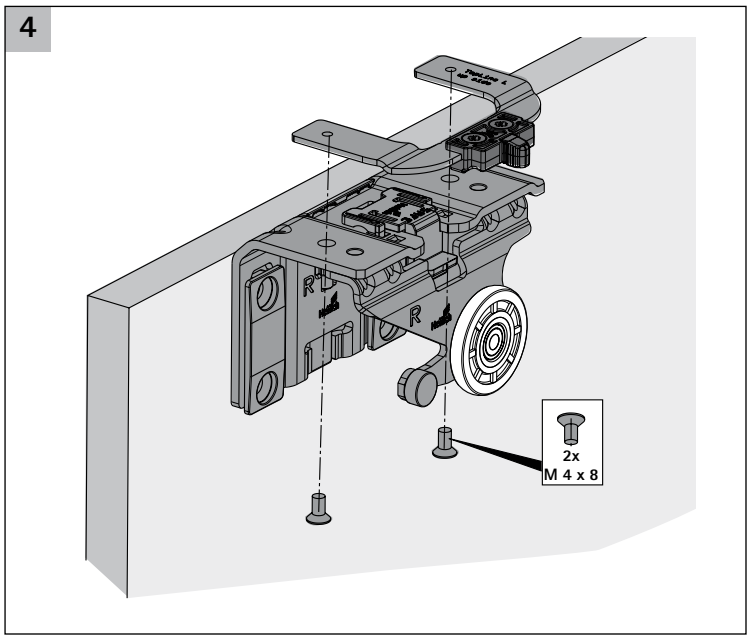

5

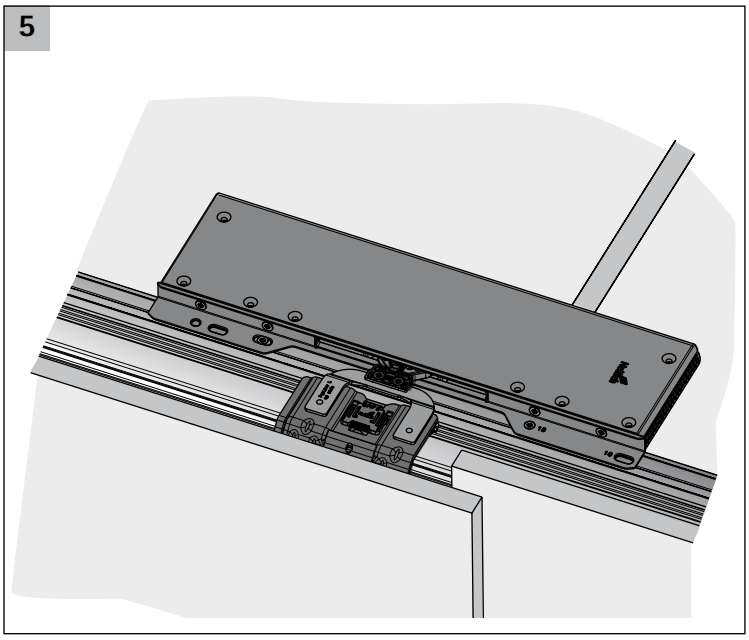
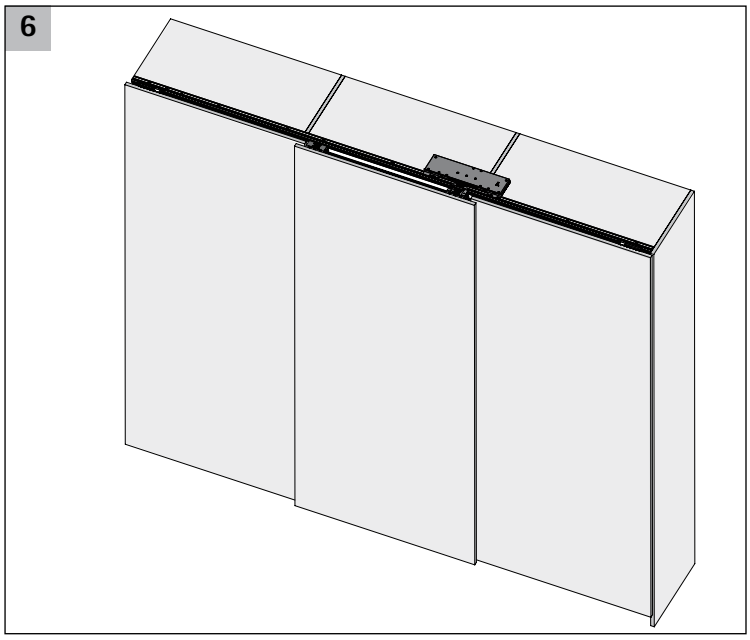
6