InnoTech Atira DesignSide 144/176 mm

Technik für Möbel
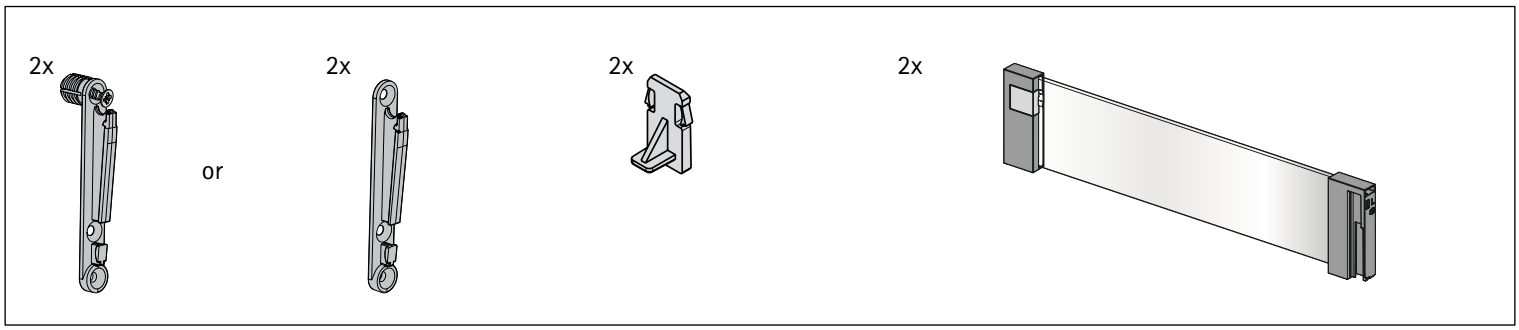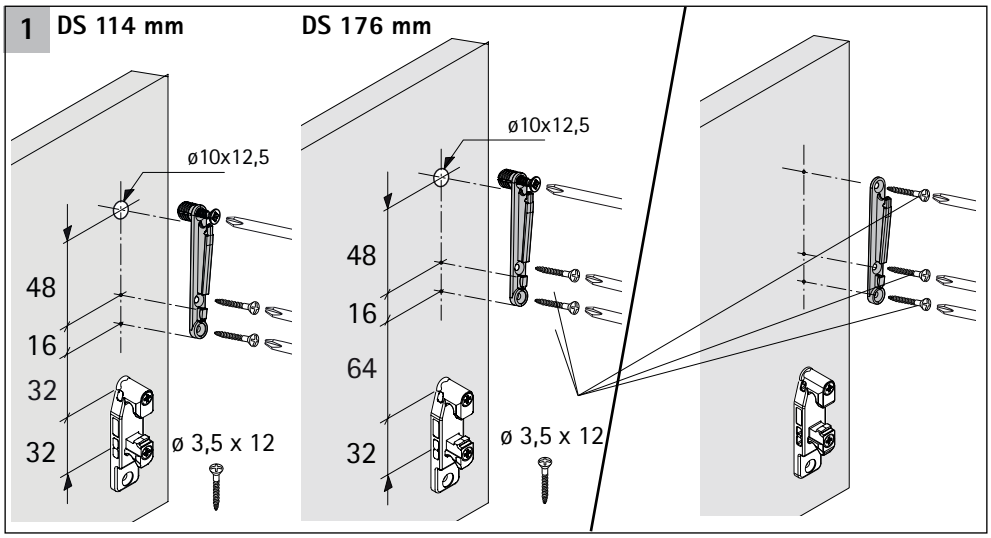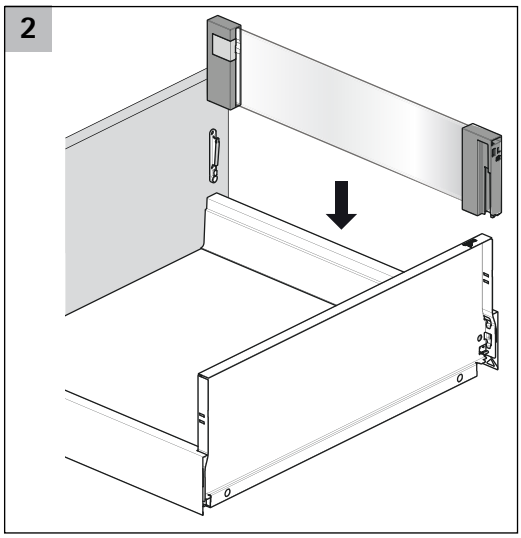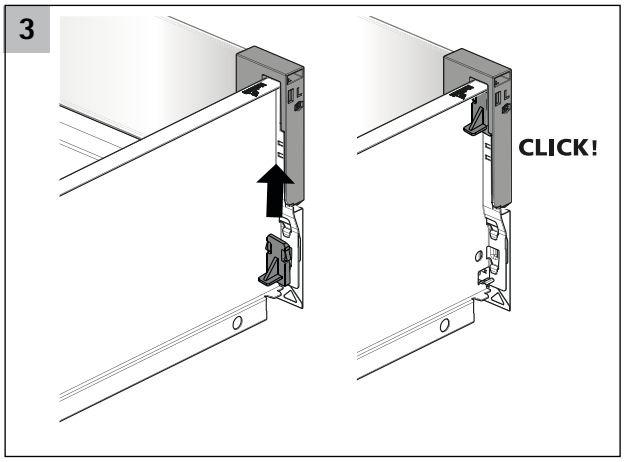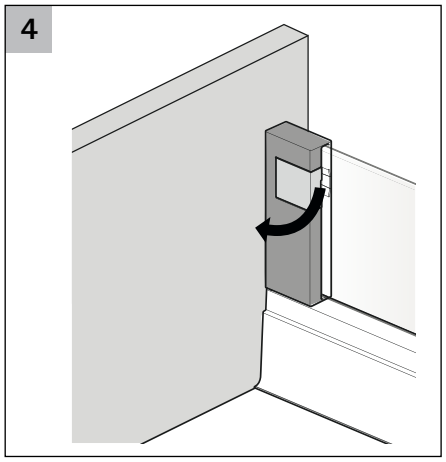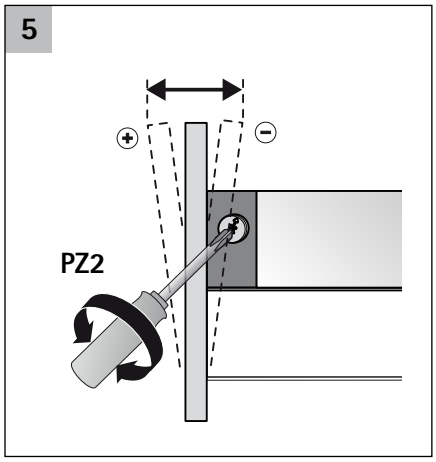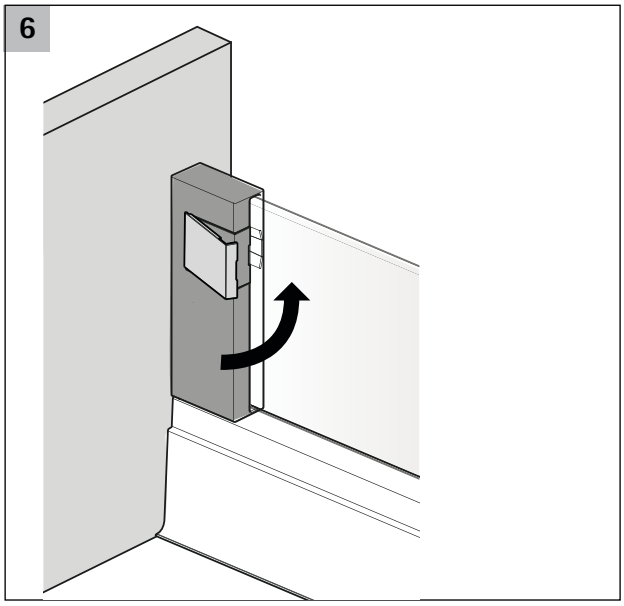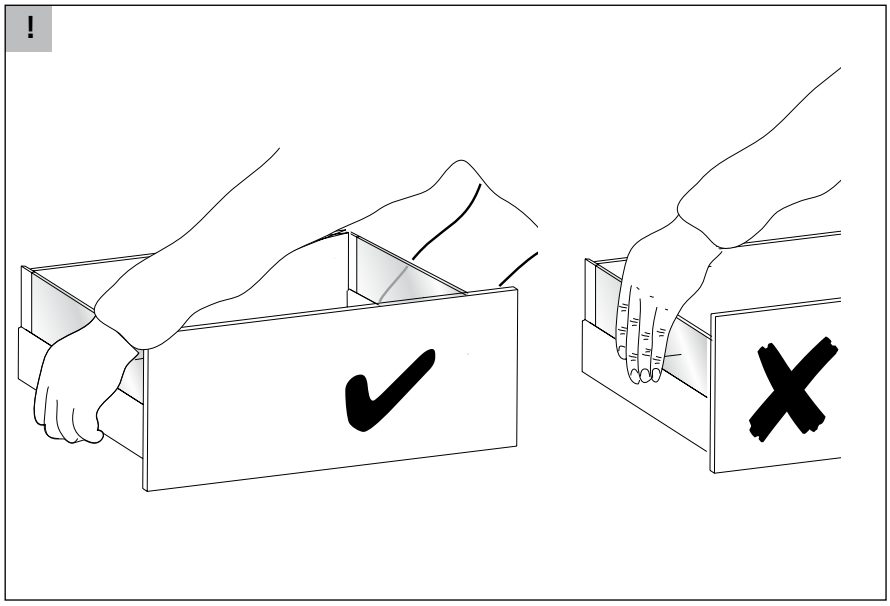
Hettich