ArciTech DesignSide

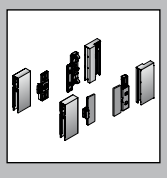

Technik für Möbel

Hettich

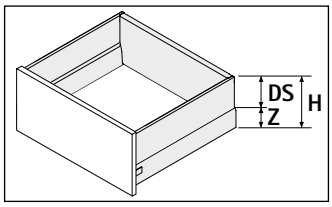

H 186 mm
Z 94 mm
DS 92 mm

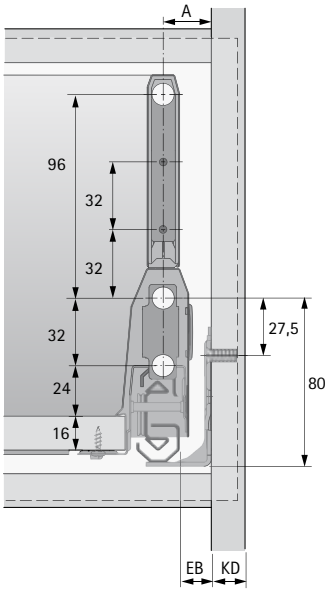

H 218 mm
Z 94 mm
DS 124 mm

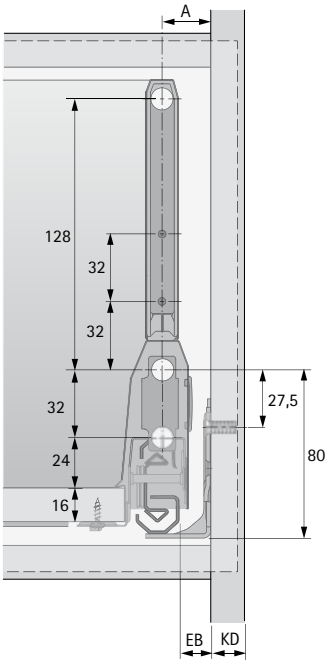

H 218 mm
Z 126 mm
DS 92 mm

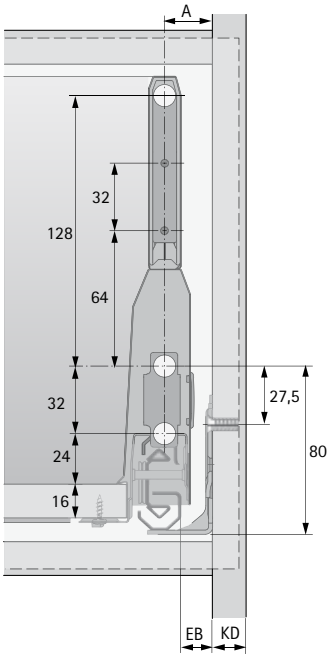

H 250 mm
Z 126 mm
DS 124 mm

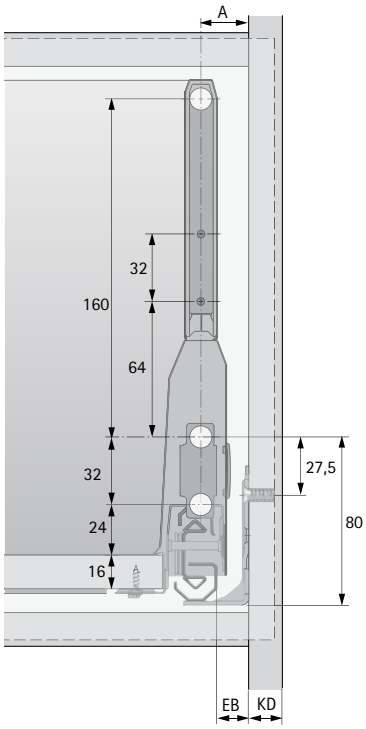

KD mm	15	16	18	19
EB mm	16	15	13	12
A mm	24	23	21	20

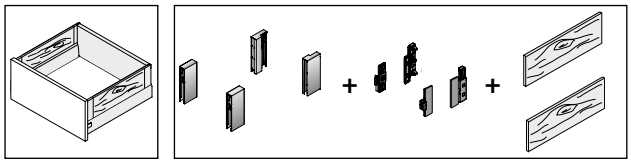

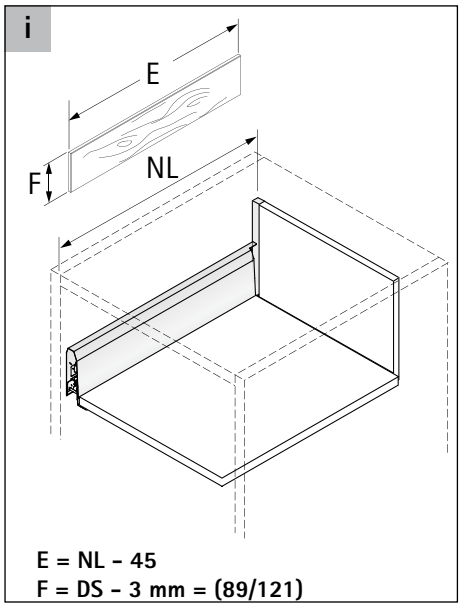
i
E
F
NL
E = NL – 45
F = DS – 3 mm = (89/121)

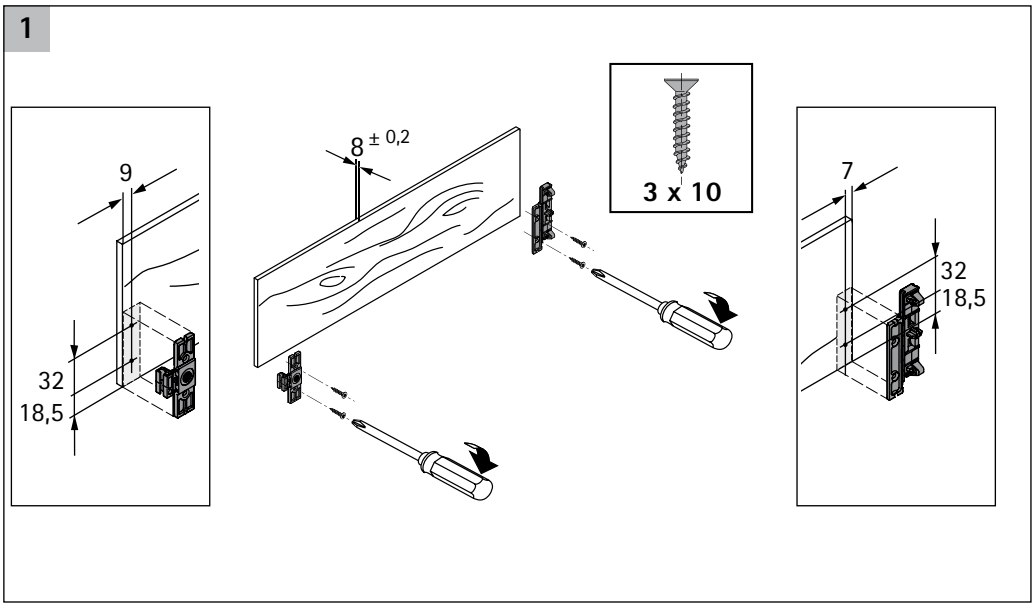
1
9
32
18,5
8 ± 0,2
3 x 10
7
32
18,5

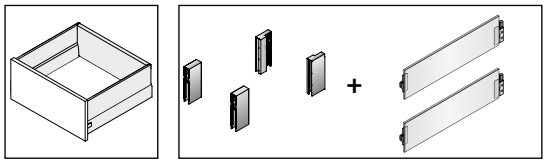

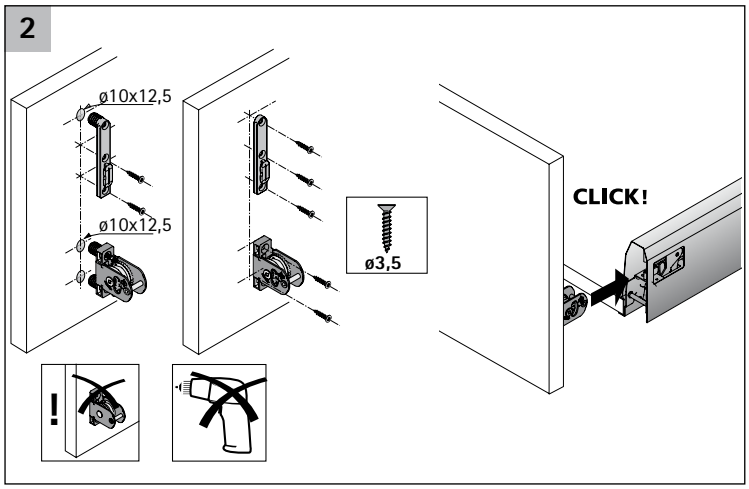
2
ø10x12,5
ø10x12,5
ø3,5
CLICK!
!

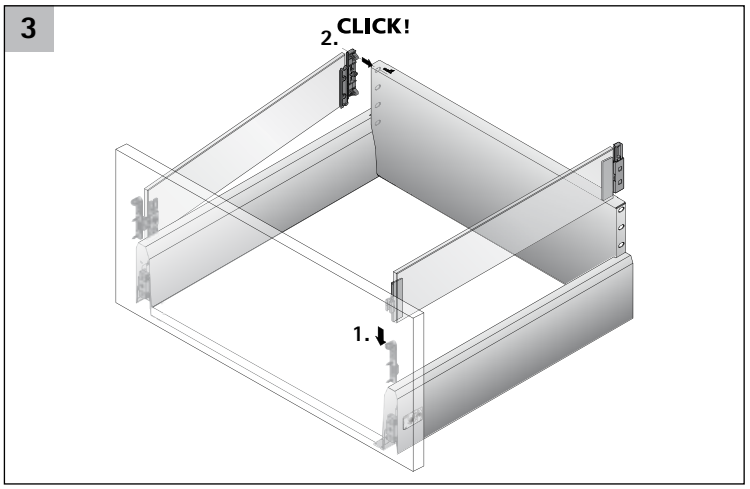
3
2. CLICK!
1.

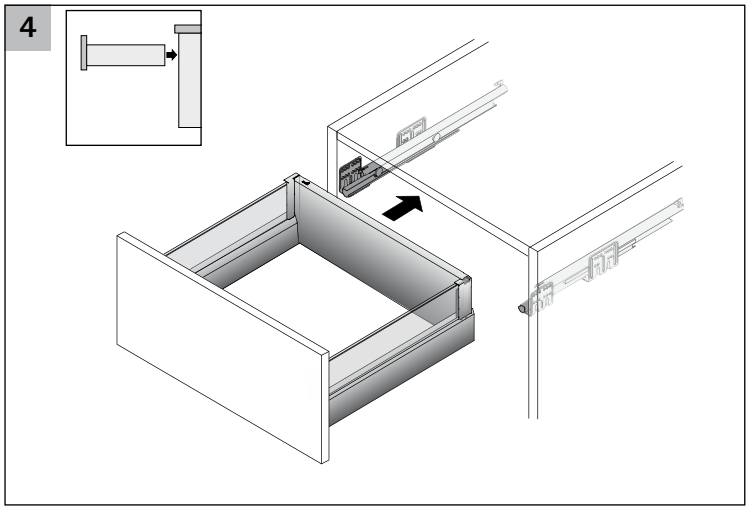
4

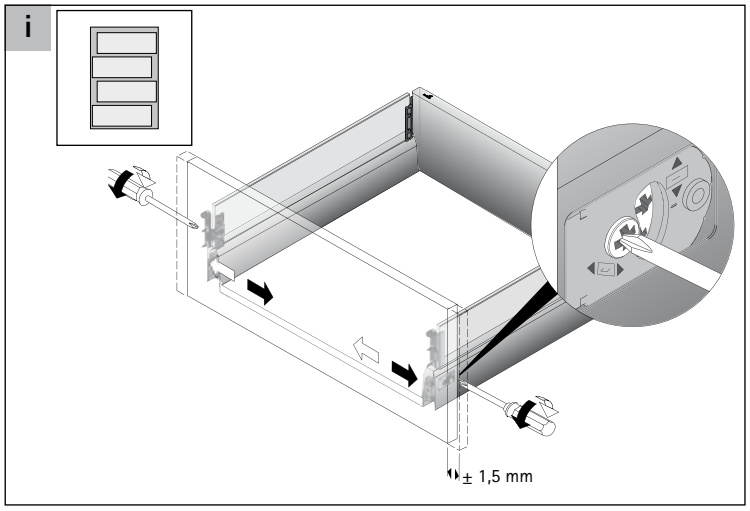
i
± 1,5 mm

i

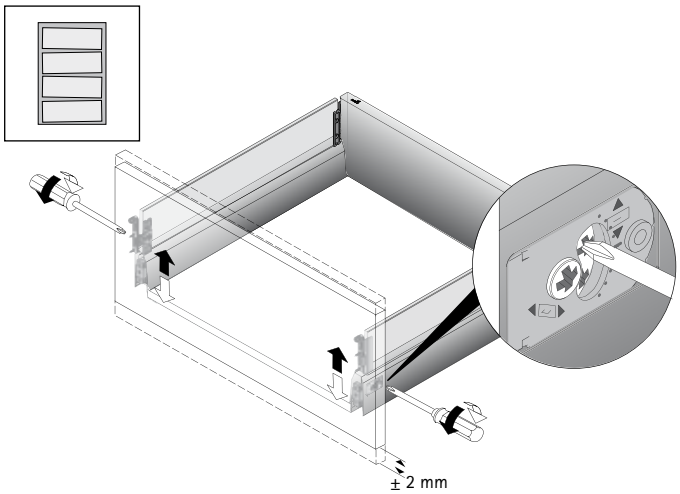

i

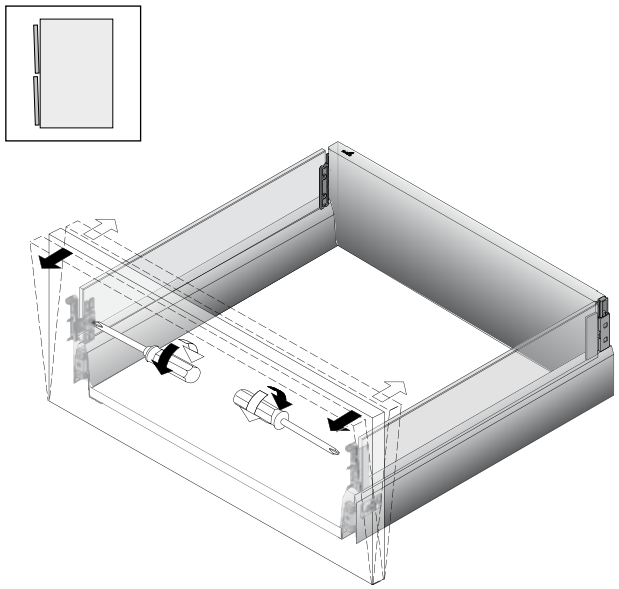

5

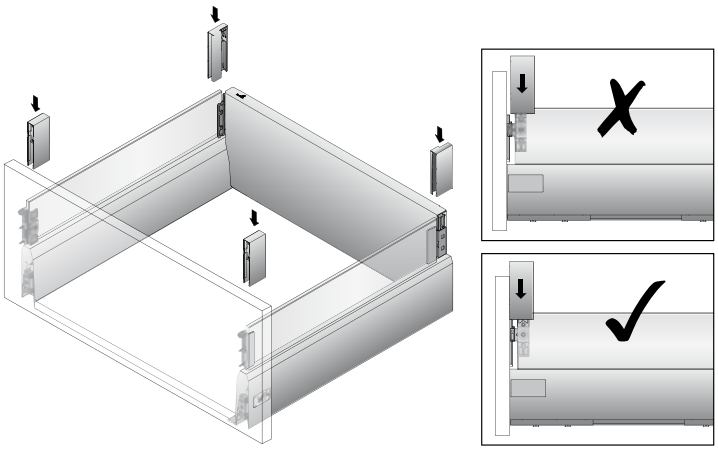

6

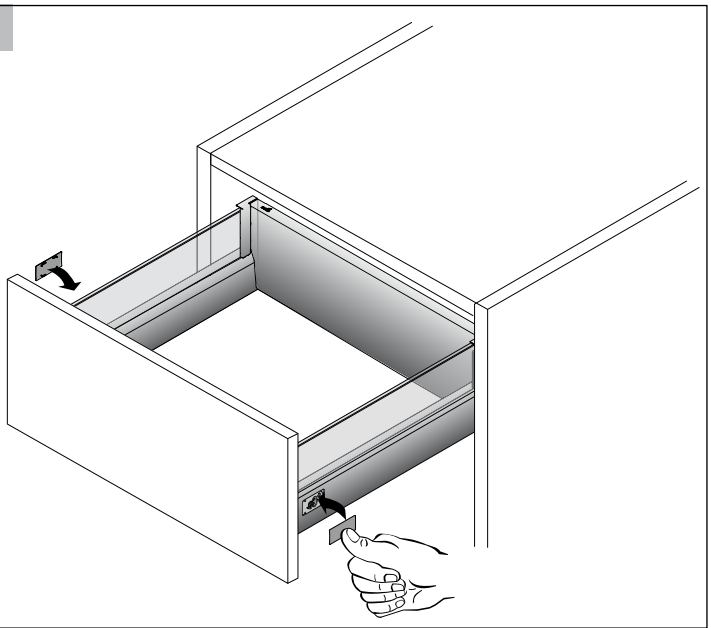

i

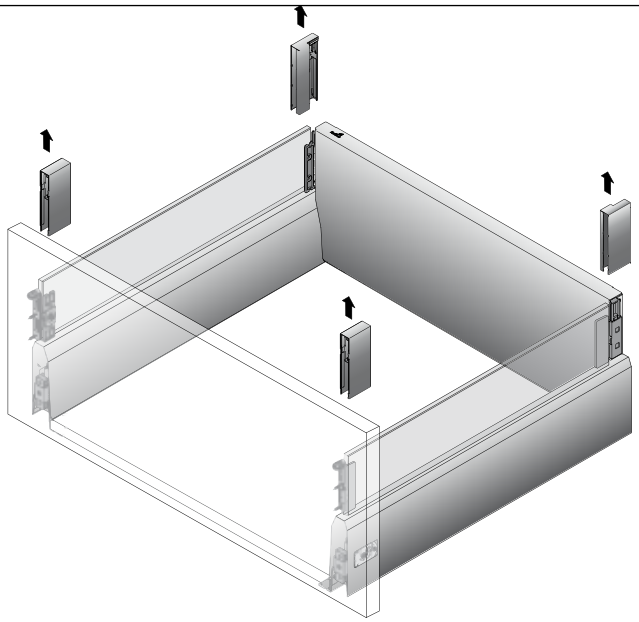

i

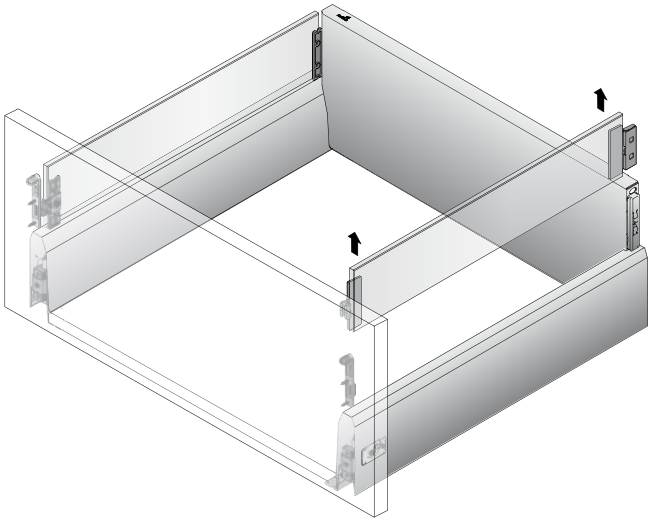

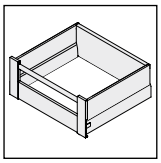

1

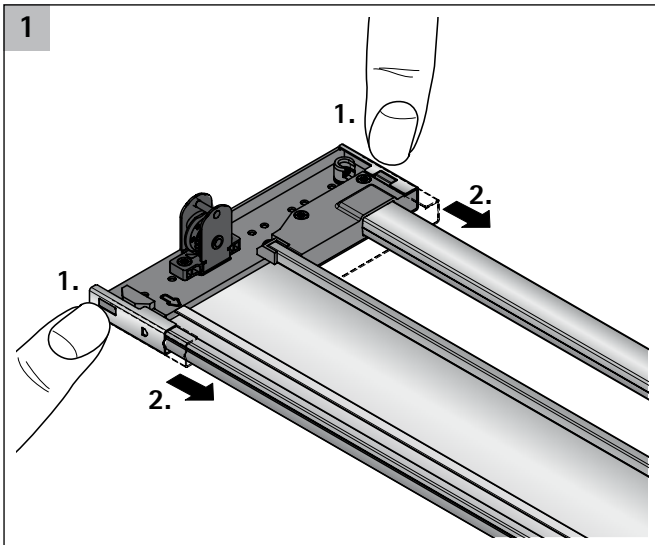

2

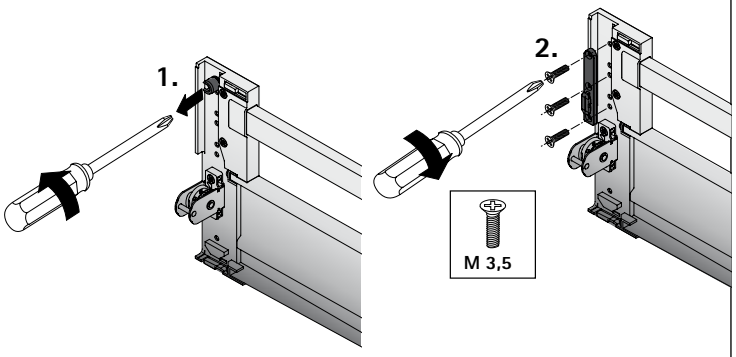

3

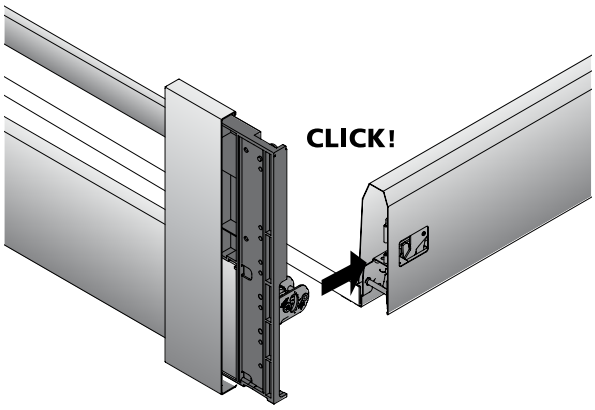

4

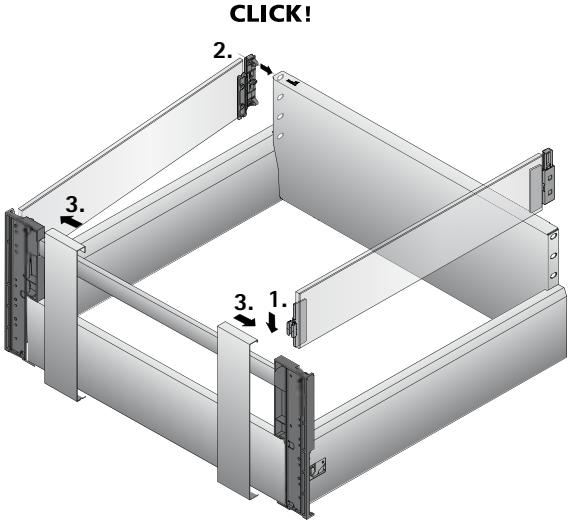

5

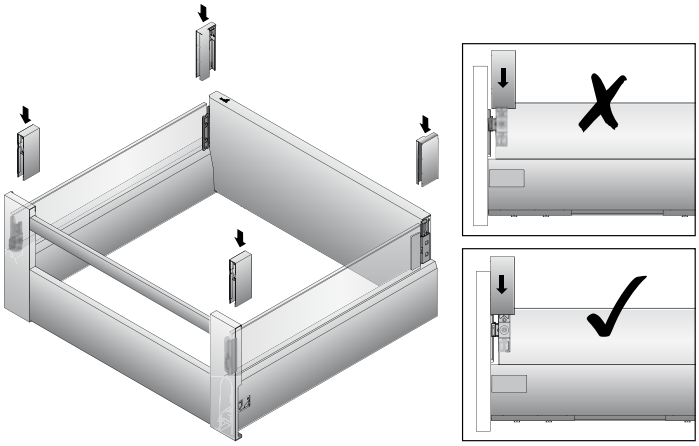
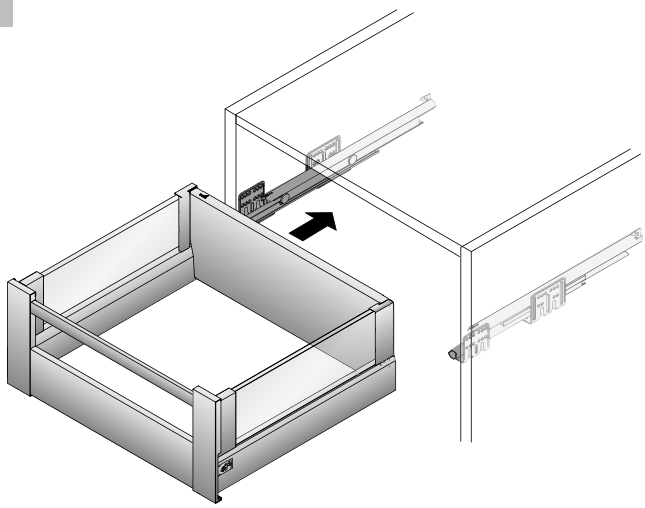
6